DAF
SERVICE

SPECIAAL GEREEDSCHAP - Personenauto

OUTILS SPECIAUX - Voiture de tourisme

SPEZIAL - WERKZEUGE - Personenwagen

SPECIAL TOOLS - Passenger car

VAN DOORNE'S AUTOMOBIELFABRIEKEN N.V. EINDHOVEN HOLLAND

Printed in the Netherlands

VOORWOORD

Deze lijst van speciaal gereedschap is samengesteld ten behoeve van hen, die regelmatig belast zijn met de technische verzorging en het verrichten van werkzaamheden aan DAF-produkten.
De gereedschappen zijn leverbaar door de fabriek ofwel door tussenkomst van de importeur in het betreffende land.
Vaak zal door een werkplaats de voorkeur worden gegeven aan het zelf vervaardigen van die gereedschappen, welke zich hiertoe bijzonder goed lenen of welke om andere redenen daarvoor in aanmerking komen. In deze gevallen zal DAF-Eindhoven steeds gaarne behulpzaam zijn met het ter beschikking stellen van de originele werktekeningen.

INTRODUCTION

La présente liste d'outils spéciaux a été dressé à l'intention de tous ceux qui ont régulièrement à effectuer des opérations d'entretien sur des véhicules DAF.
Ces outils peuvent être livrés soit par l'usine, soit par l'intermédiaire du concessionnaire général du pays considéré.
Il se produira souvent que pour une raison quelconque, un atelier préfère confectionner par ses propres moyens certains outils, entre autres lorsque ceux-ci s'y prétent particulièrement bien.
Dans de tels cas, DAF-Eindhoven communiquera volontiers ses dessins originaux.

VORWORT

Dieses Spezialwerkzeugverzeichnis wurde für die Werkstätten zusammengestellt, in denen die regelmässige technische Betreuung und Reparatur von DAF-Erzeugnissen erfolgt.
Die Spezialwerkzeuge können vom Werk oder über den DAF-Importeur des betreffenden Landes bezogen werden.
Oft wird es in einer Werkstatt bevorzügt, die hierfür geeigneten bzw. aus einem anderen Grunde hierfür im Frage kommenden Werkzeuge selbst anzufertigen. In diesen Fällen stellt DAF-Eindhoven gerne Original-Werkzeichnungen zur Verfügung.

PREFACE

This list of special tools is intended for mechanics who carry out maintenance and repair work on DAF vehicles. The tools can be obtained from the factory or via the importer.
You may prefer to make certain tools yourselves on account of facility of manufacture in the workshops, or for some other reason.
In such a case, DAF will be pleased to supply the necessary blueprints.

VT-08-70
Printed in The Netherlands

LIJST DAF GEREEDSCHAP t.b.v. PERSONENAUTO's

Opmerkingen

A. **Categorie**

1 noodzakelijk DAF gereedschap, zonder hetwelk de werkzaamheden niet kunnen worden verricht.

2 aanbevolen DAF gereedschap, hetwelk een meer rationele werkwijze bevordert daar waar de betreffende werkzaamheden veelvuldig voorkomen.

3 DAF gereedschap voor gespecialiseerde werkplaatsen, dit voor het onderhouden/revideren van bepaalde algemeen toegepaste componenten alsmede componenten met een beperkt toepassingsgebied. Tevens gereedschap een deel uitmakend van een gereedschap, hetwelk als set wordt geleverd, alsmede een onderdeel van een stuk gereedschap.

B. **Aanvullingen/wijzigingen**

Deze worden per Service Bulletin bekend gemaakt, waarna opname in de geillustreerde gereedschapcatalogus volgt.

CATALOGUE OUTILS SPECIAUX DAF-VOITURES DE TOURISME

Explication

A. **Catégorie**

1 outils spéciaux DAF indispensables à exécuter les traveaux.

2 outils spéciaux DAF recommandés, lesquels contribuent à une rationalisation d'opérations fréquentes.

3 outils spéciaux DAF dont l'usage est limité aux ateliers spécialisés dans l'entretien et/ou la révision d'organes fréquemment installés, de même que d'organes dont l'application est moin fréquente. En outre, tels outils faisant partie, soit d'un jeu d'outils spéciaux, soit d'un seul outil spécial.

B. **Suppléments et modifications de l'assortiment**

seront publiés par Service Bulletin, suivi de l'insertion au Catalogue illustré outils spéciaux.

SPEZIALWERKZEUGVERZEICHNIS FUR DAF PERSONENWAGEN

Erläuterung

A. **Kategorie**

1 notwendige DAF Spezialwerkzeuge, ohne welche die Arbeiten nicht ausgeführt werden können.

2 empfohlene DAF Spezialwerkzeuge, welche eine mehr rationelle Arbeitsweise fördern, besonders bei häufig vorkommenden Arbeiten.

3 DAF Werkzeuge für Werkstätte spezialisiert in Wartung und Überholung bestimmter allgemein angewendeter Komponenten, wie auch Komponenten mit einem beschränkten Anwendungsbereich. Ebenso zusammensetzende Teile aus Spezialwerkzeugsätzen, wie auch Teile bestimmter Spezialwerkzeuge.

B. **Ergänzungen und Änderungen des Assortiments**

werden in Service Bulletins publiziert und nachdem in das illustrierte Spezialwerkzeugverzeichnis aufgenommen.

LIST OF SPECIAL TOOLS FOR DAF PASSENGER CARS

Explanation

A. **Category**

1 essential special DAF tools, indispensable for executing the operations.

2 recommended special DAF tools which promote rationalization in the repair and maintenance processes for those operations which occur frequently.

3 special DAF tools for workshops specialized in maintenance and/or overhaul of generally applied components as well as of components which have only a limited field of application. Next, tools which from part of a set of special tools and component parts of a special tool.

B. **Extensions and alterations in the assortment**

will be published through Service Bulletins, followed by insertion in the illustrated list of special DAF tools.

Codenummer No. de commande Ersatzteilnummer Partnumber	Gebruiksgebied Usage Anwendung Use	Categorie Catégorie Kategorie Category		
		1	2	3
2.99.535011	DAF 22 - 44		2	
3.99.535014	22 - 55	1		
2.99.535015	22	1		
2.99.535016	22 - 44	1		
7.99.535017	22 - 55	1		
2.99.535030	22 - 44		2	
2.99.535032	22 - 44		2	
2.99.535226	22	1		
2.99.535244	30 - 44	1		
8.99.535303	22 - 33	1		
8.99.535304	22 - 33	1		
6.99.535309	22 - 33	1		
3.99.535320	30 - 44	1		
8.99.535321	22 - 33	1		
8.99.535323	22 - 33			3
8.99.535324	22 - 33			3
8.99.535325	22 - 33			3
8.99.535326	22 - 33			3
8.99.535331	22 - 33			3
8.99.535333	22 - 33			3
8.99.535334	22 - 33			3
8.99.535335	22 - 23 - 30 - 31A			3
8.99.535336	22 - 33			3
8.99.535337	22 - 33			3
8.99.535363	31A			3
8.99.535367	22 - 55			3
8.99.535368	32 - 33	1		
8.99.535369	31C	1		
8.99.535370	31C	1		
8.99.535371	31C	1		
8.99.535372	22 - 33	1		
3.99.535373	22 - 55	1		
3.99.535374	22 - 33	1		
3.99.535375	22 - 55			3
3.99.535376	22 - 55	1		
3.99.535377	22 - 55			3
3.99.535378	22 - 55	1		
3.99.535379	22 - 55			3
3.99.535380	22 - 55			3
3.99.535381	22 - 55			3
3.99.535382	22 - 55			3
3.99.535383	22 - 55	1		
3.99.535384	22 - 55	1		
3.99.535385	22 - 55			3
3.99.535386	22 - 55			3
3.99.535387	Variomatic			3
3.99.535388	22 - 55			3
3.99.535389	22 - 55	1		
3.99.535390	22 - 55			3
3.99.535391	22 - 55	1		
3.99.535392	22 - 55			3
3.99.535393	22 - 55			3
3.99.535394	22 - 55			3
3.99.535395	22 - 55			3
3.99.535397	22 - 55			3
2.99.535438	22 - 44	1		
3.99.535443	22 - 55	1		
3.99.535444	22 - 55	1		

Codenummer No. de commande Ersatzteilnummer Partnumber	Gebruiksgebied Usage Anwendung Use	Categorie Catégorie Kategorie Category		
		1	2	3
3.99.535450	22 - 55			3
3.99.535451	22 - 55			3
3.99.535452	22 - 33	1		
3.99.535453	44 - 55	1		
3.99.535454	44 - 55	1		
8.99.535455	44 - 55			3
3.99.535461	22 - 55			3
8.99.535520	44 - 55	1		
8.99.535521	44 - 55	1		
8.99.535524	31C/32/33			3
8.99.535538	44 - 55	1		
8.99.535542	44 - 55	1		
3.99.535546	33 - 44			3
3.99.535547	55			3
2.99.535548	55		2	
2.99.535549	55.	1		
2.99.535550	55	1		
2.99.535551	55	1		
2.99.535552	55	1		
2.99.535553	55	1		
2.99.535554	55	1		
2.99.535555	55	1		
2.99.535556	55		2	
2.99.535557	55		2	
2.99.535558	55	1		
2.99.535559	55	1		
2.99.535560	55	1		
2.99.535561	55	1		
2.99.535562	55	1		
2.99.535563	55	1		
2.99.535564	55	1		
7.99.535568	55	1		
8.99.535569	22 - 55			3
6.99.535571	55	1		
6.99.535572	55	1		
6.99.535573	55	1		
6.99.535574	55			3
6.99.535575	55	1		
6.99.535576	55	1		
2.99.535577	55		2	
5.99.535589	55	1		
2.99.535591	55		2	
2.99.535592	55		2	
8.99.535596	22 - 55			3
3.99.535597	44 - 55	1		
7.99.535605	55	1		
7.99.535634	22 - 44 33	1		
7.99.535635	33	1		
7.99.535636	44 - 55	1		
7.99.535637	44 - 55	1		
8.99.535459	22 - 55	1		
8.99.535651	44 - 55	1		
8.99.535647	44 - 55	1		
3.99.535640	22 - 55	1		
3.99.535682	22 - 55	1		

DAF SERVICE

A 22-33
B 44
C 55

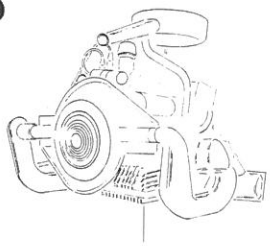

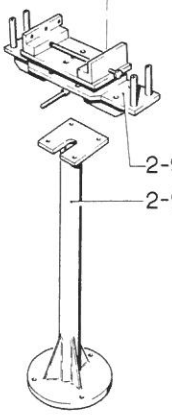

2-99-535030(A+B)
2-99-535032(A+B)

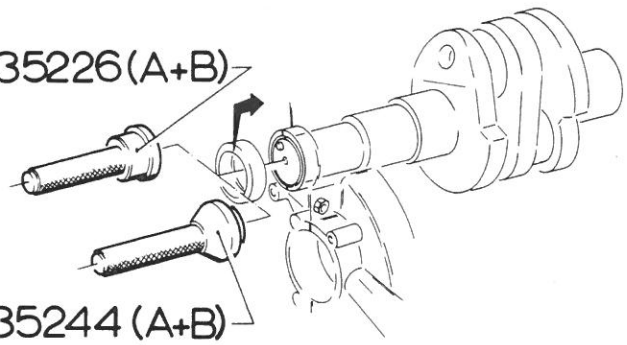

2-99-535226(A+B)
2-99-535244(A+B)

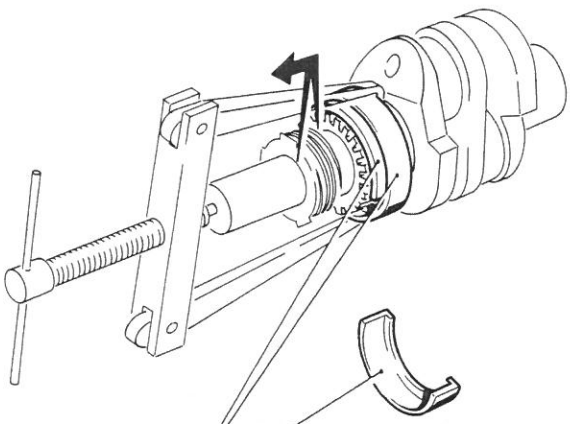

2-99-535016 (A+B)

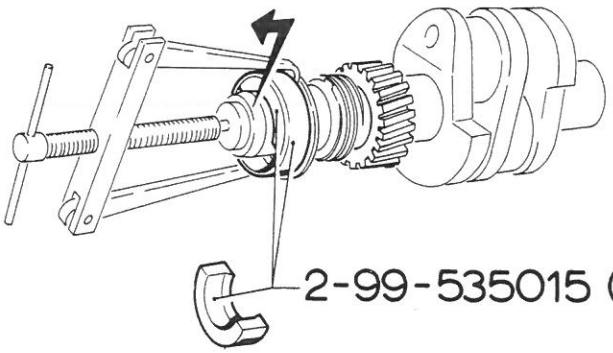

2-99-535015 (600,A+B)

DAF SERVICE

A 22-33
B 44
C 55

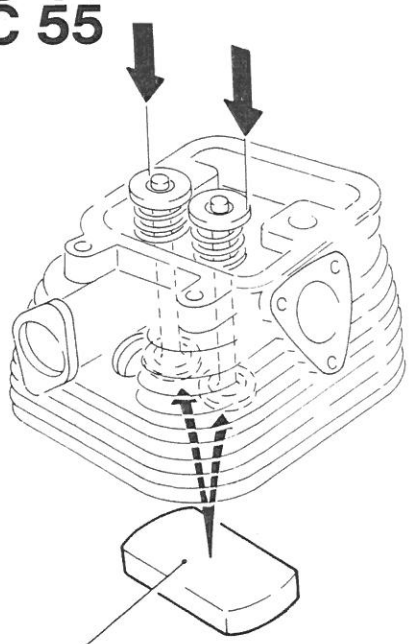

2-99-535011 (A+B)

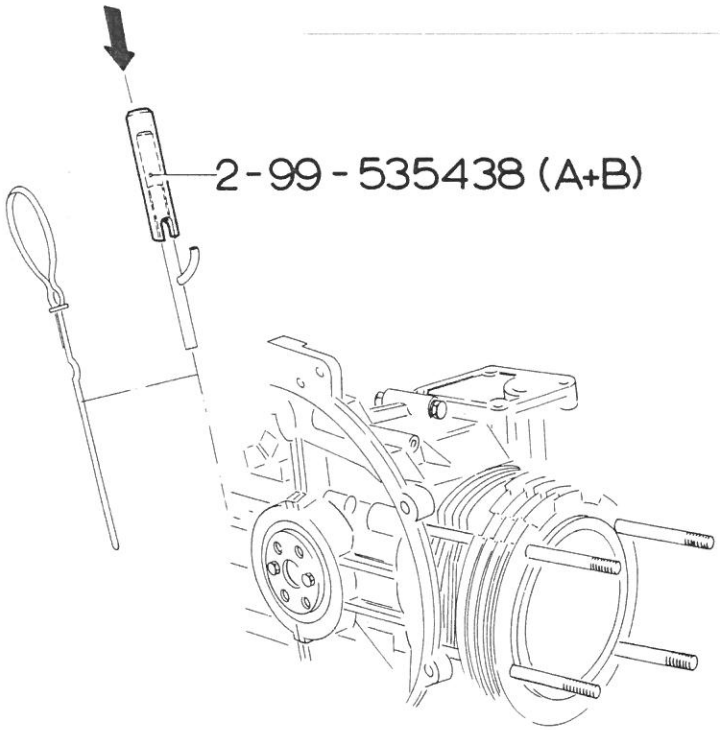

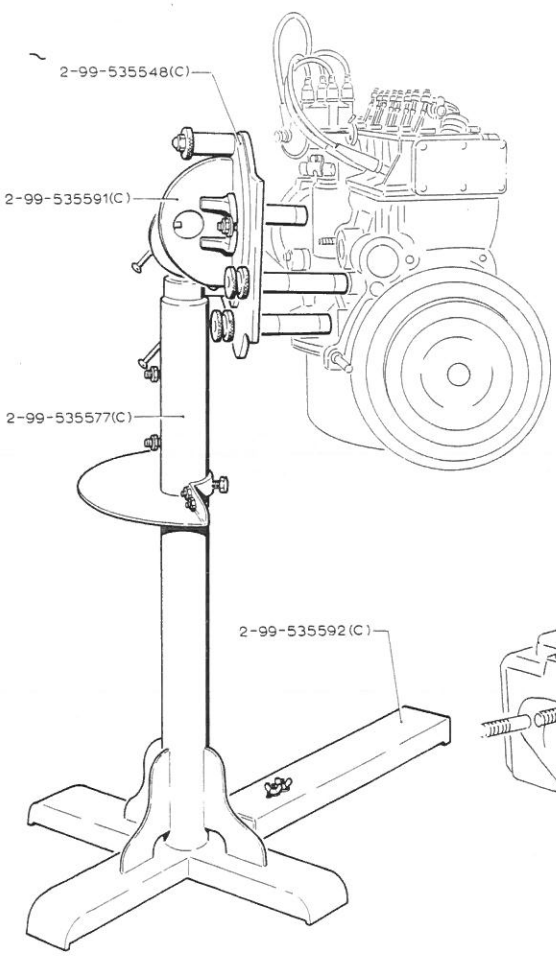

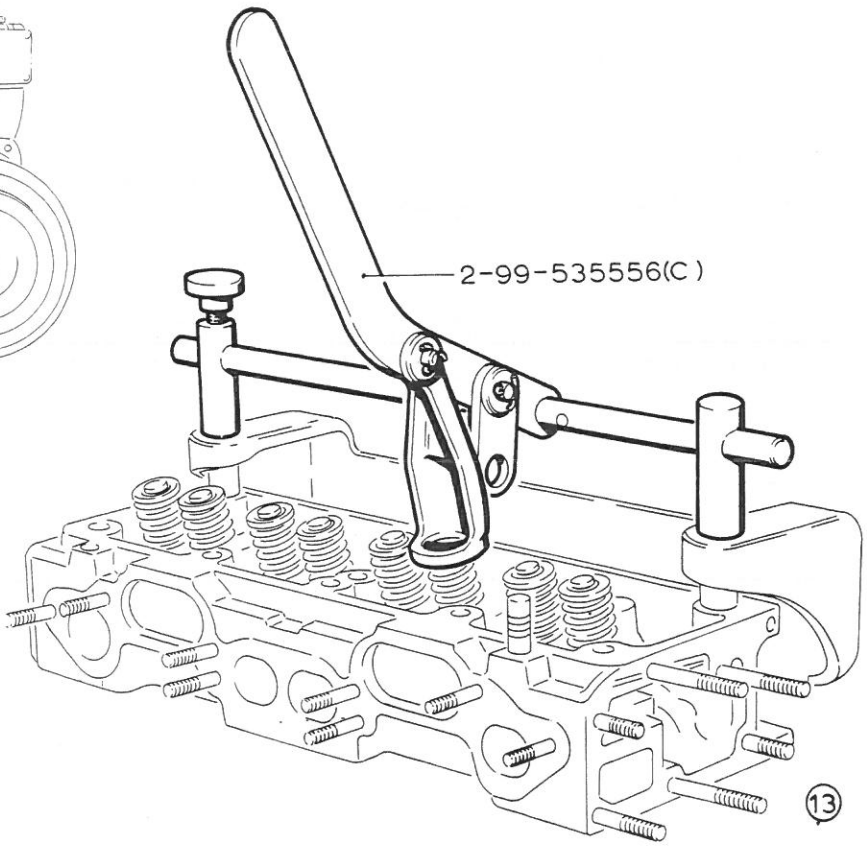

DAF SERVICE

A 22-33
B 44
C 55

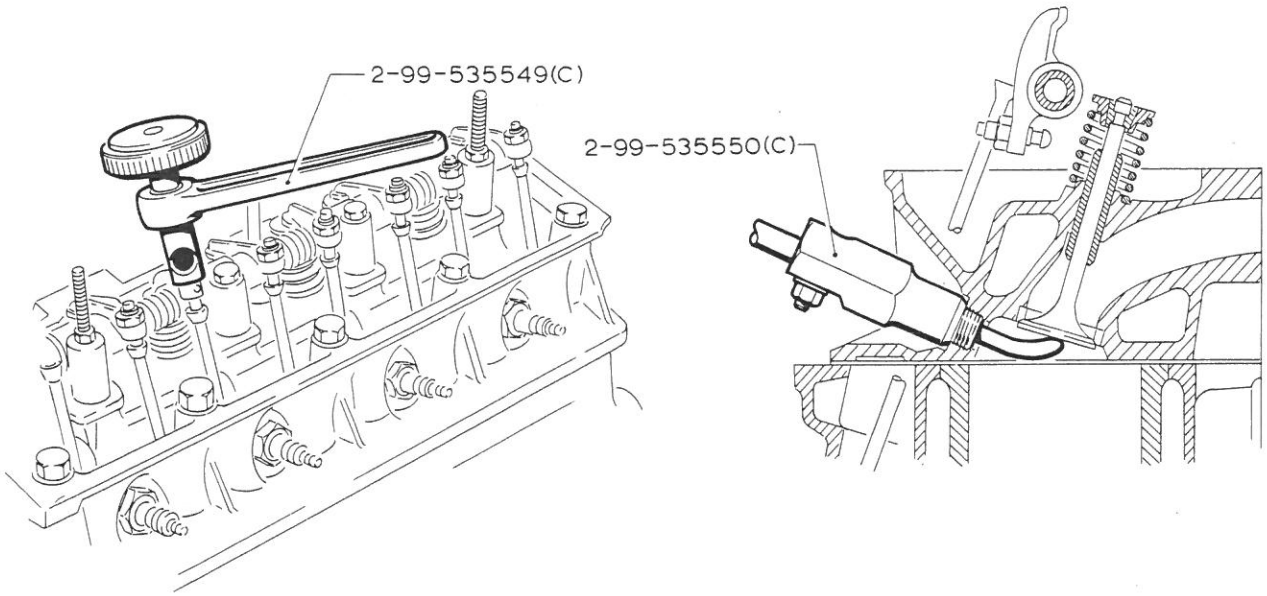

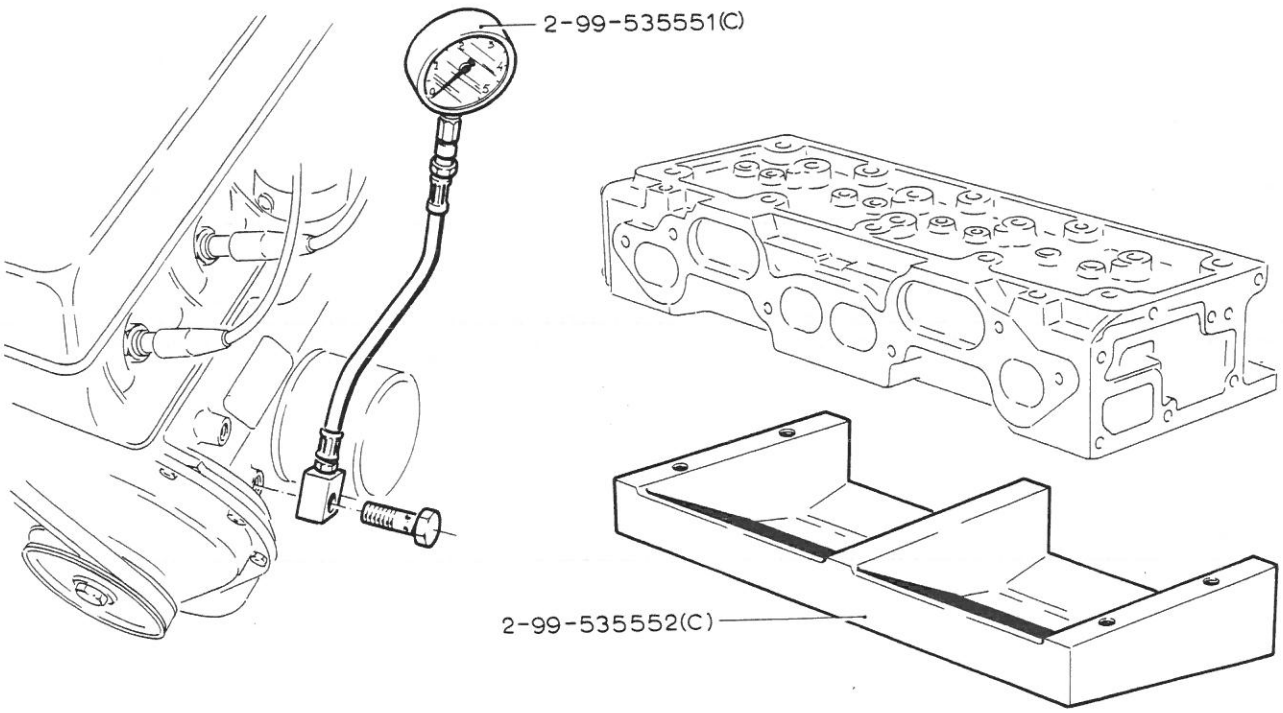

Speciaal gereedschap
Outils spéciaux
Spezial Werkzeuge
Special tools

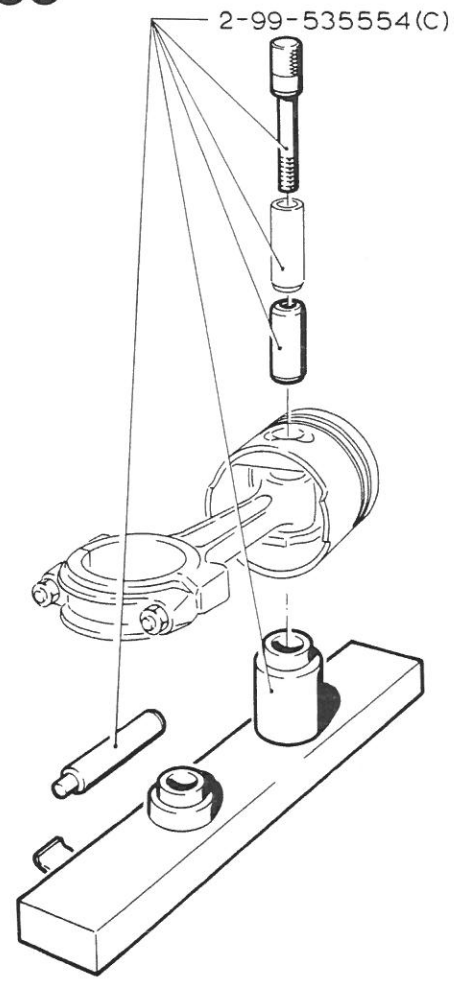

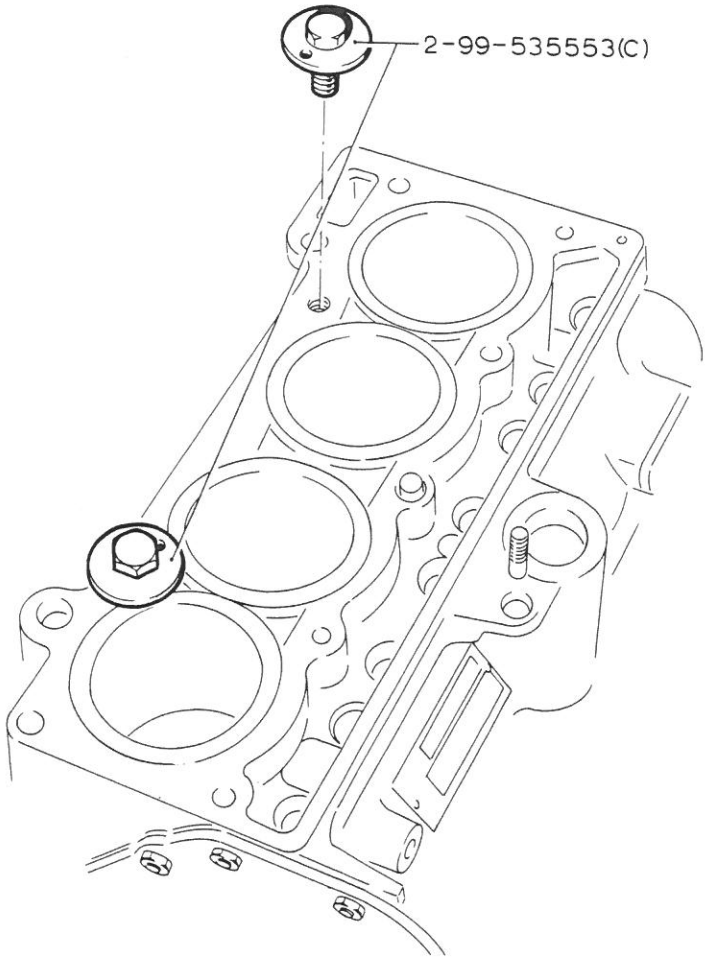

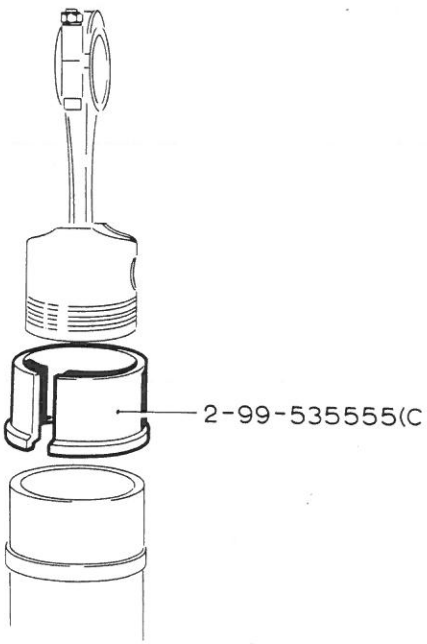

DAF SERVICE

A 22-33
B 44
C 55

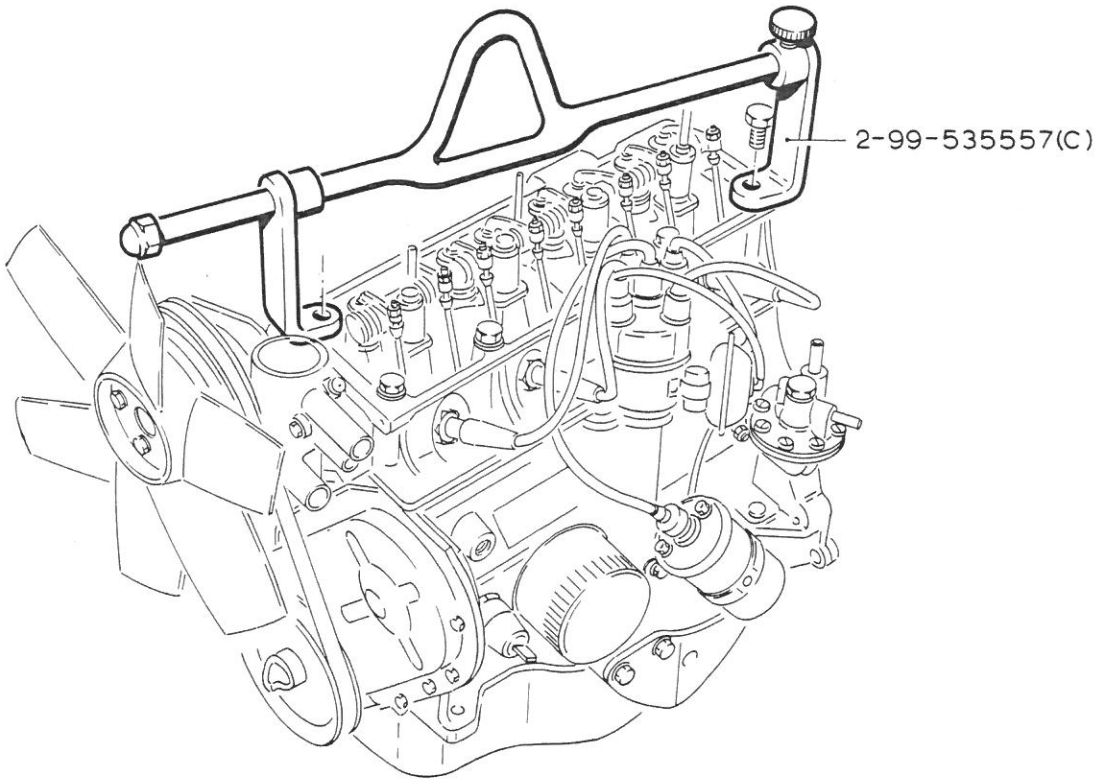

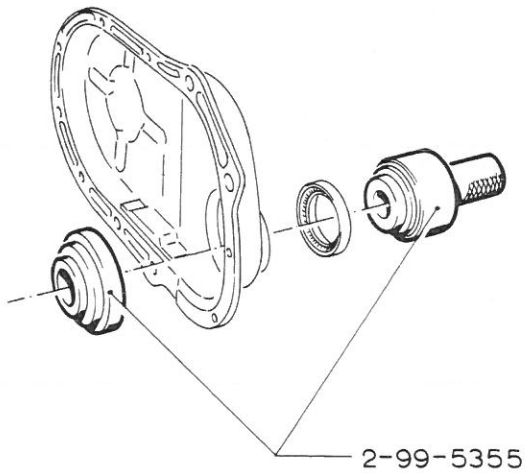

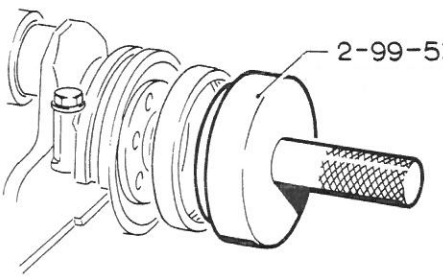

Speciaal gereedschap
Outils spéciaux
Spezial Werkzeuge
Special tools

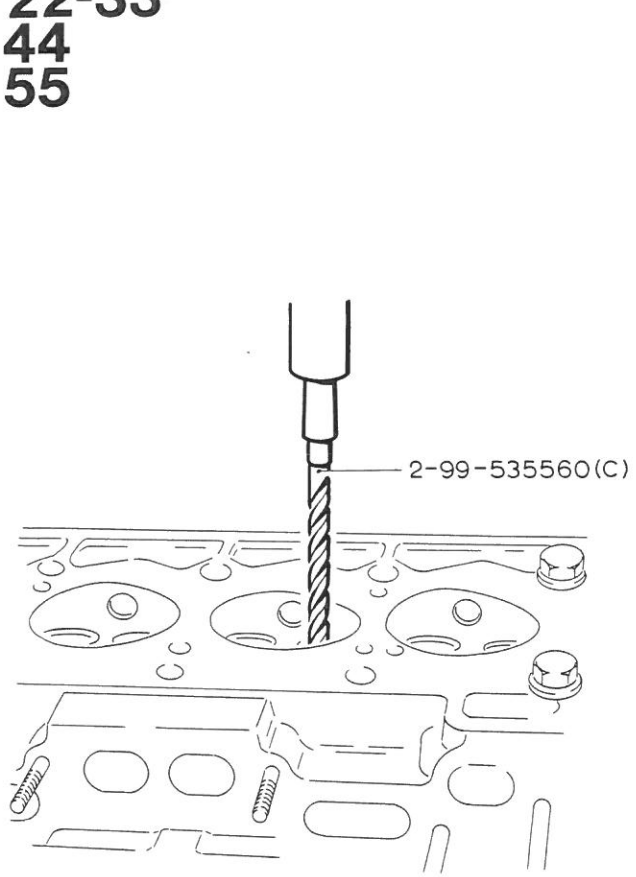

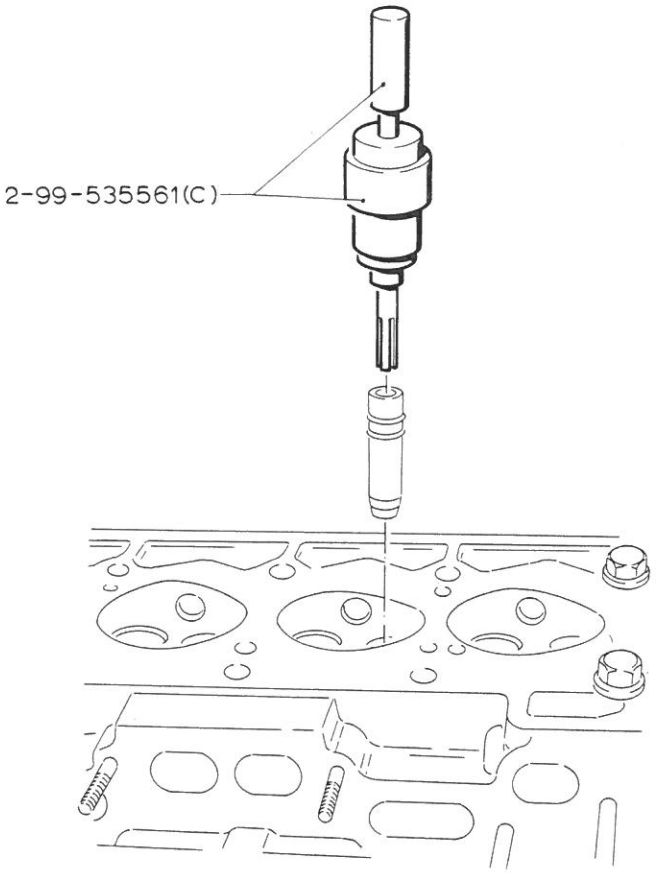

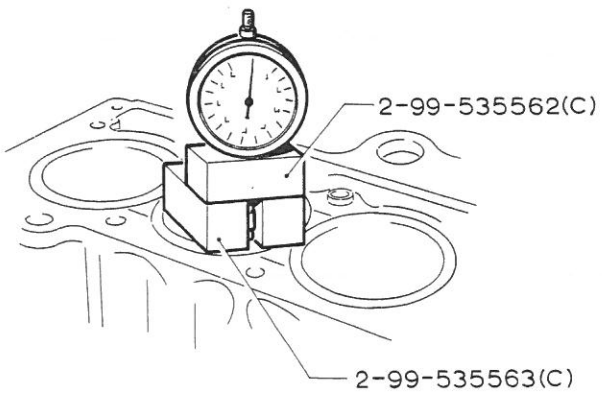

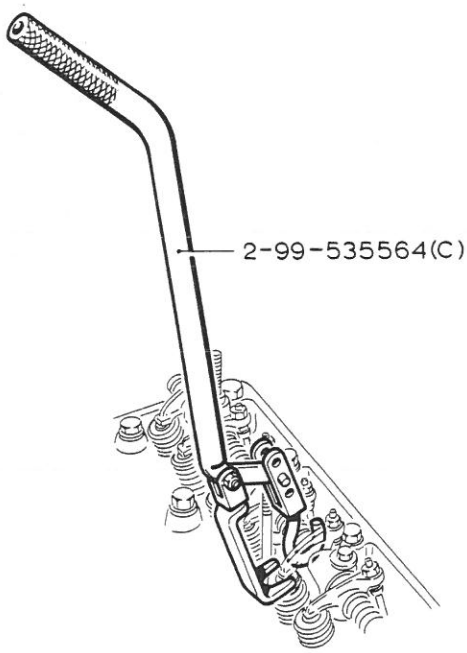

DAF SERVICE

A 22-33
B 44
C 55

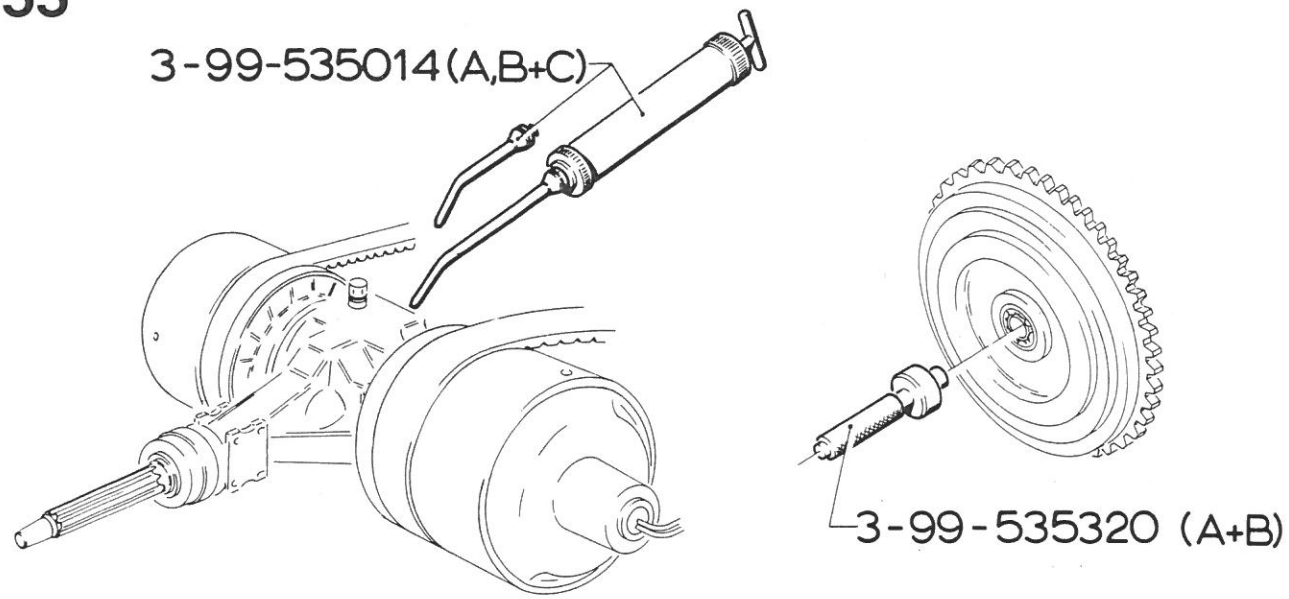

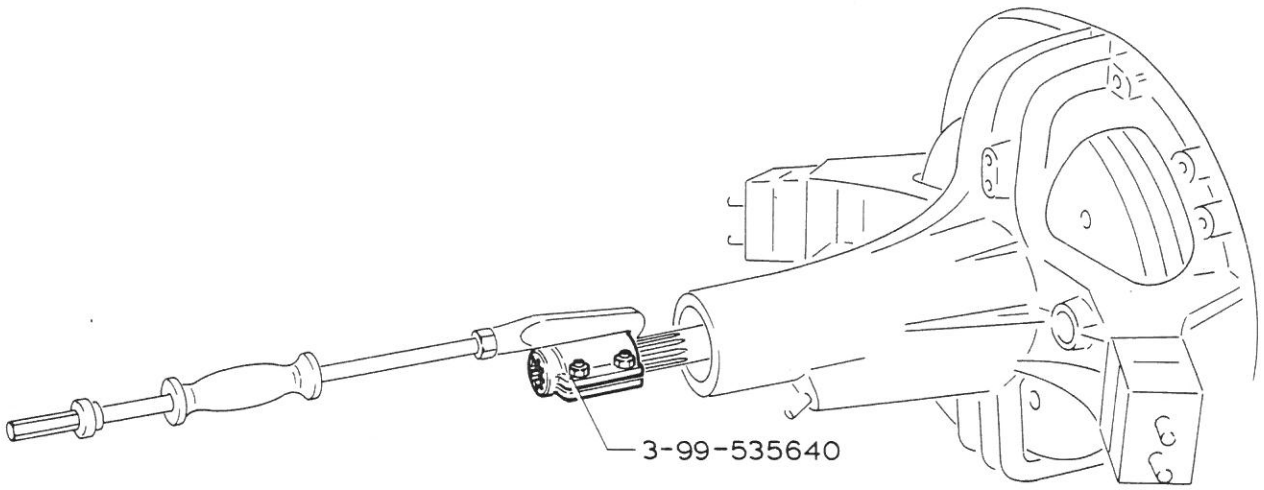

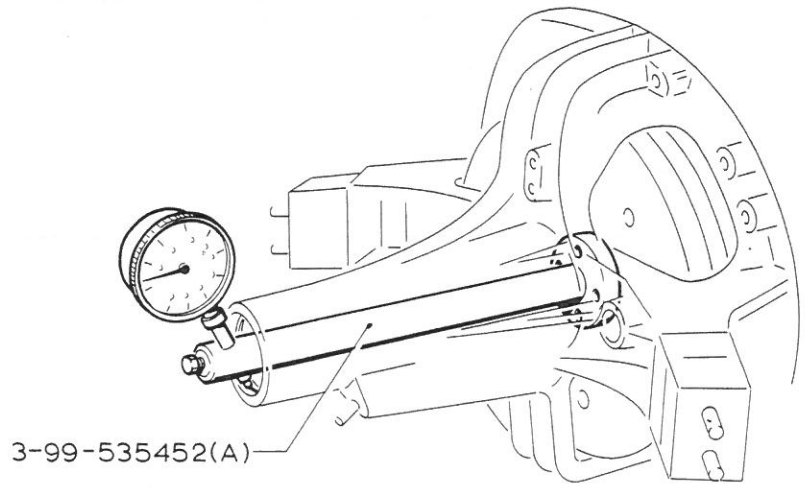

Speciaal gereedschap
Outils spéciaux
Spezial Werkzeuge
Special tools

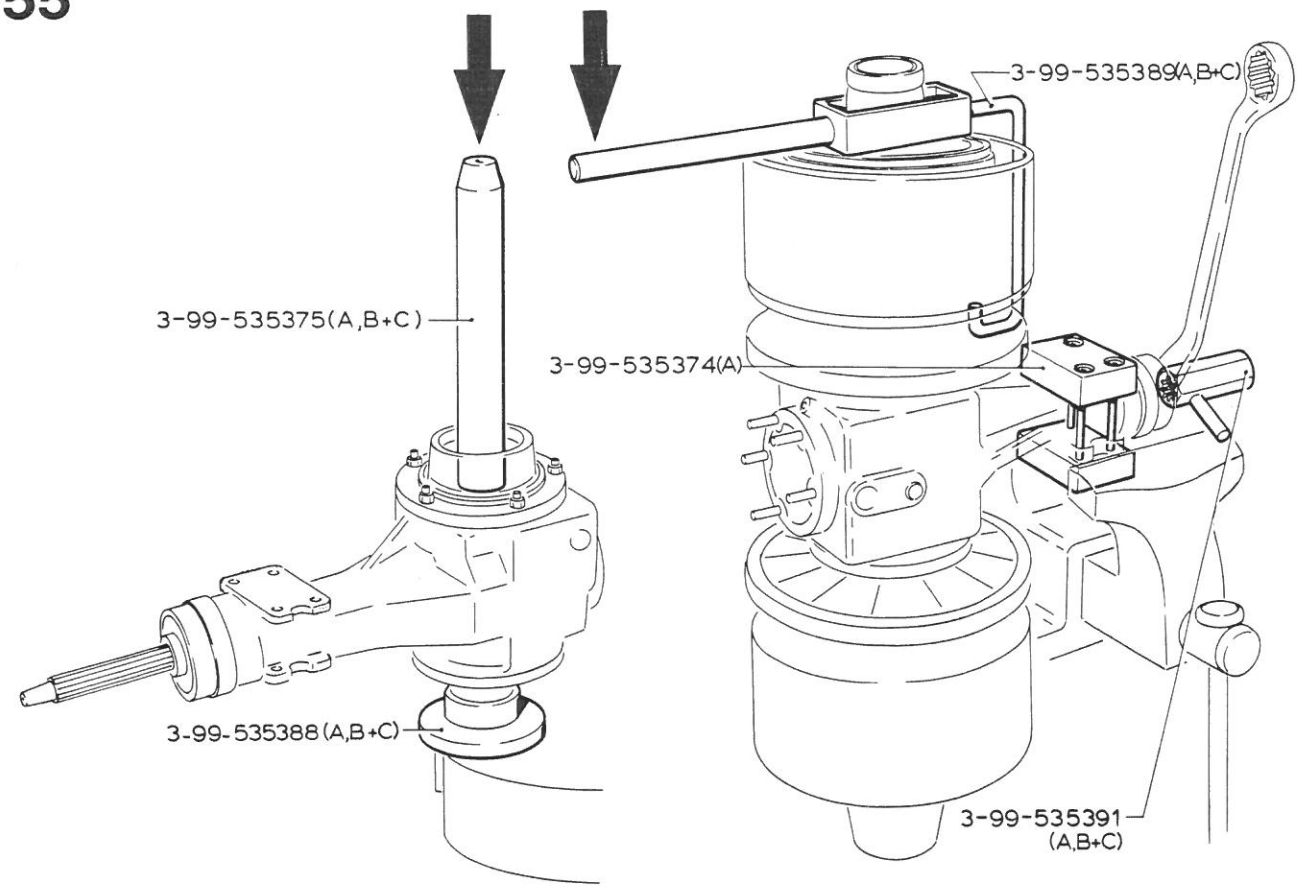

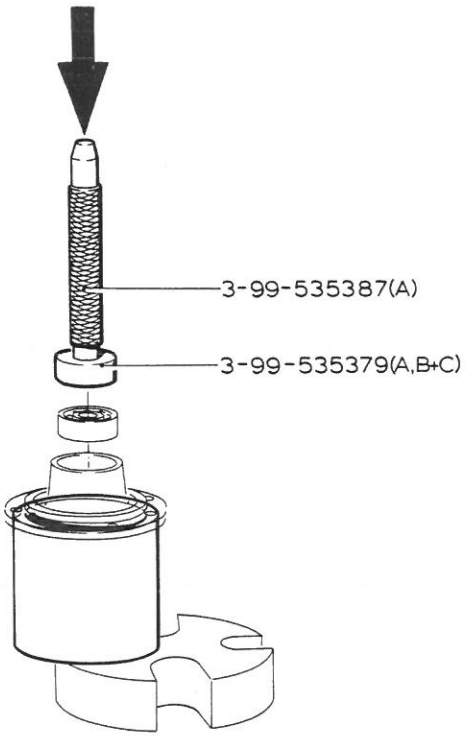

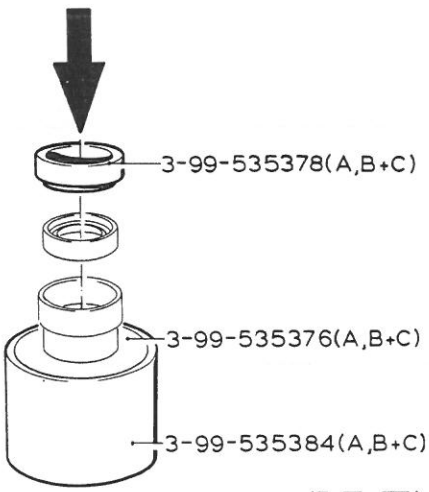

(I, II + III)

②

Speciaal gereedschap
Outils spéciaux
Spezial Werkzeuge
Special tools

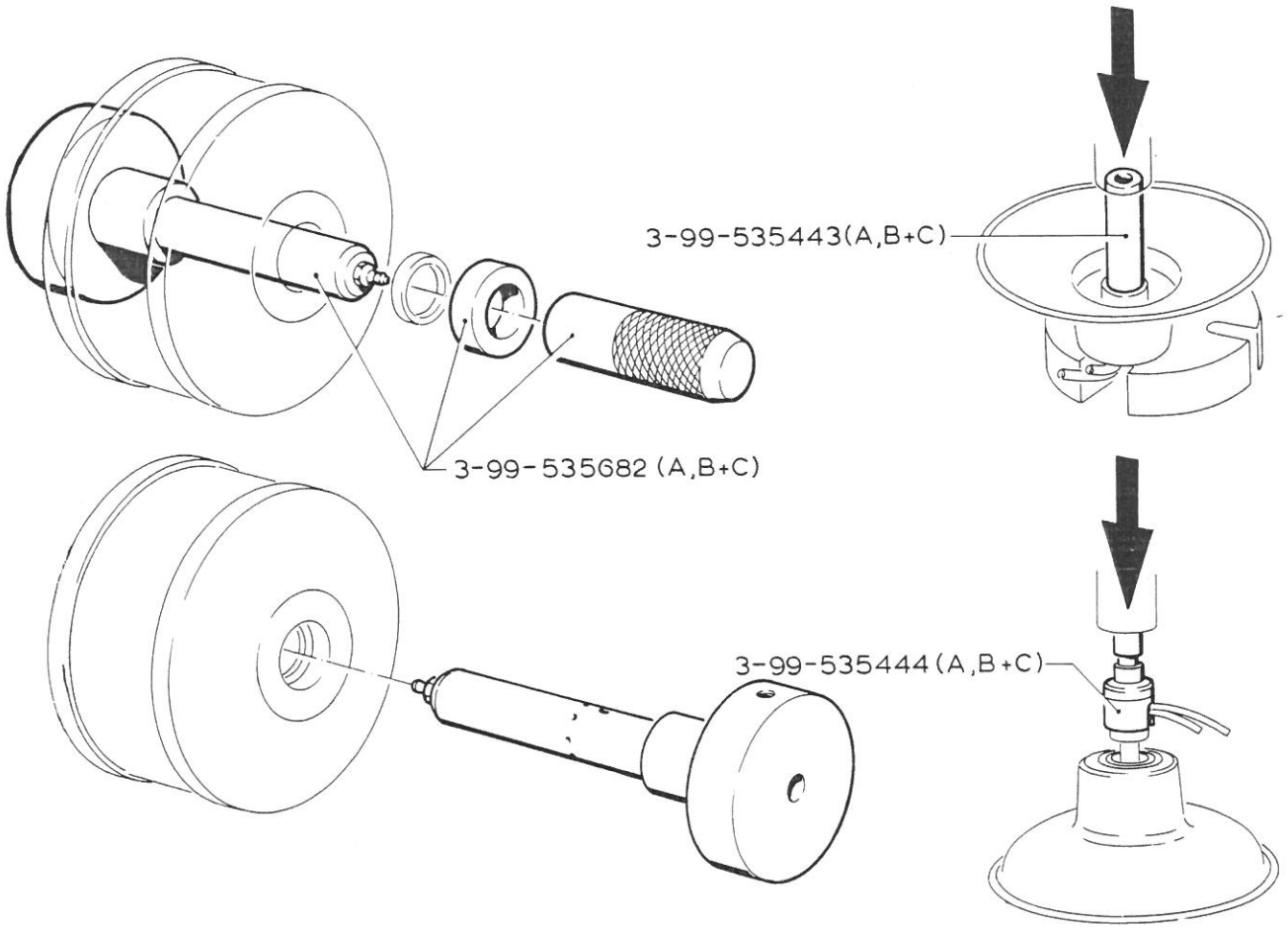

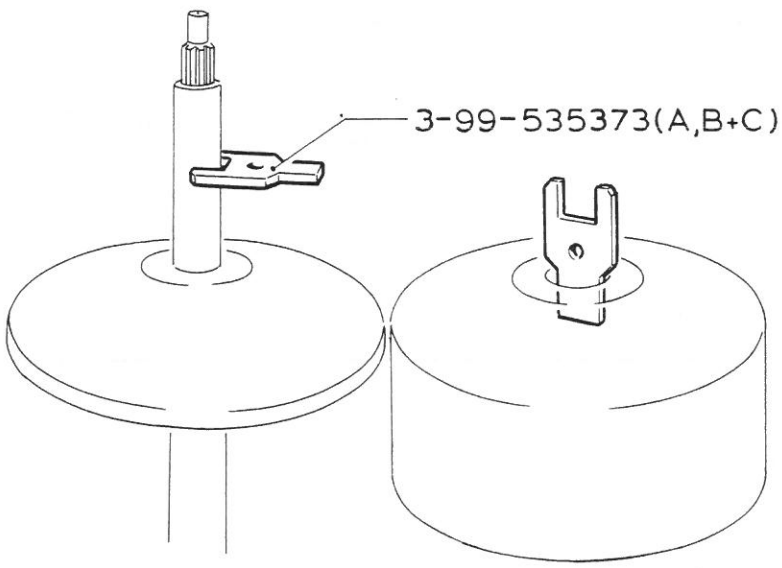

DAF
SERVICE

A 22-33
B 44
C 55

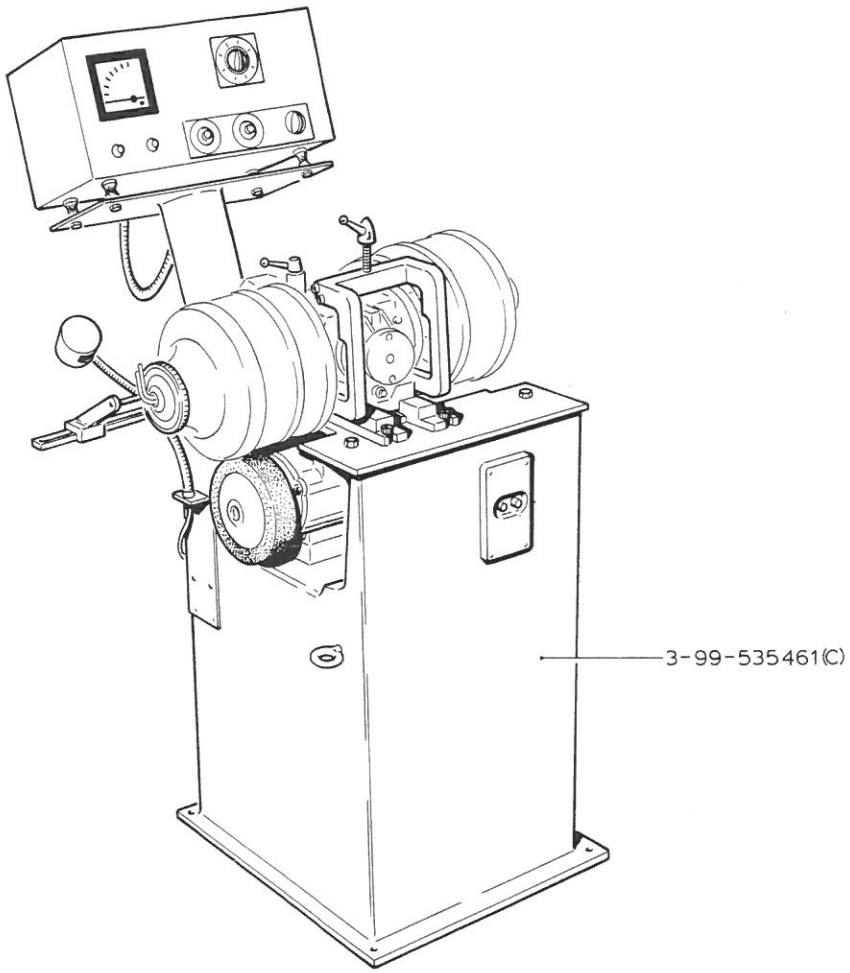

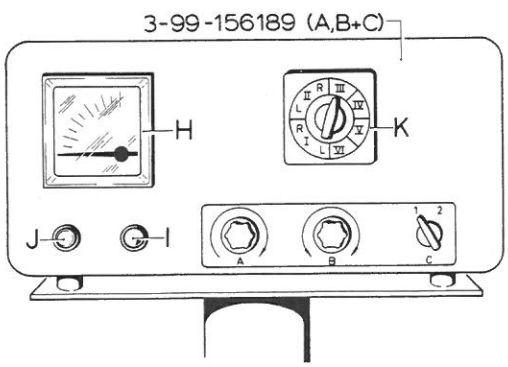

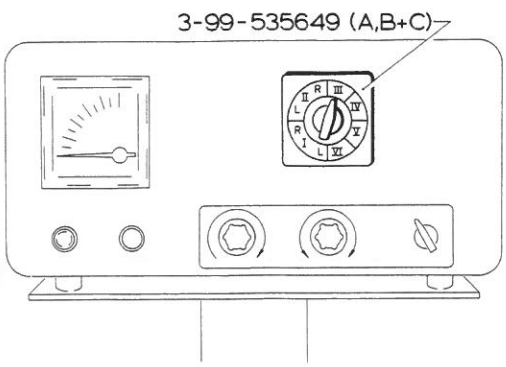

3-99-894108 (A,B+C)

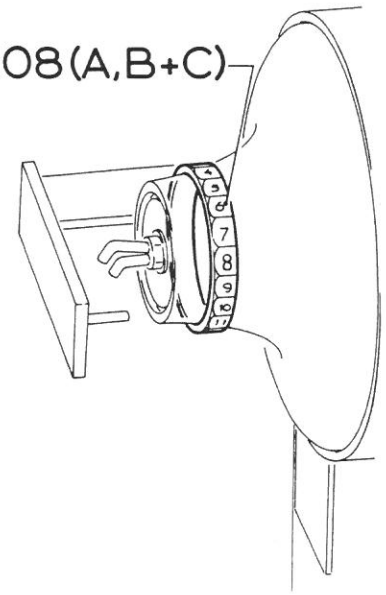

3-99-156186 (A,B+C)

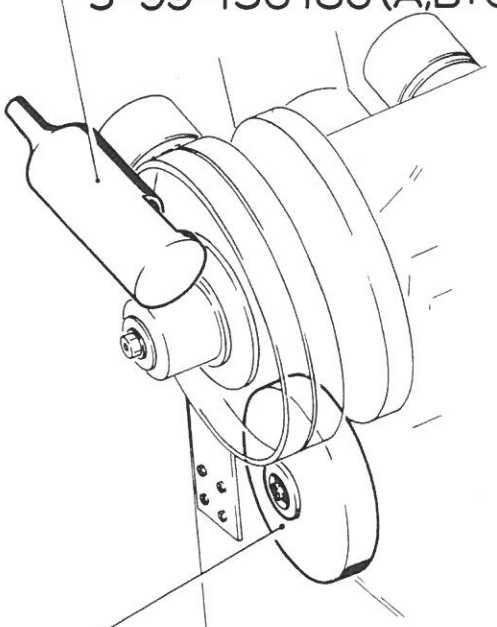

3-99-156188 (A,B+C)

3-99-156187 (A,B+C)

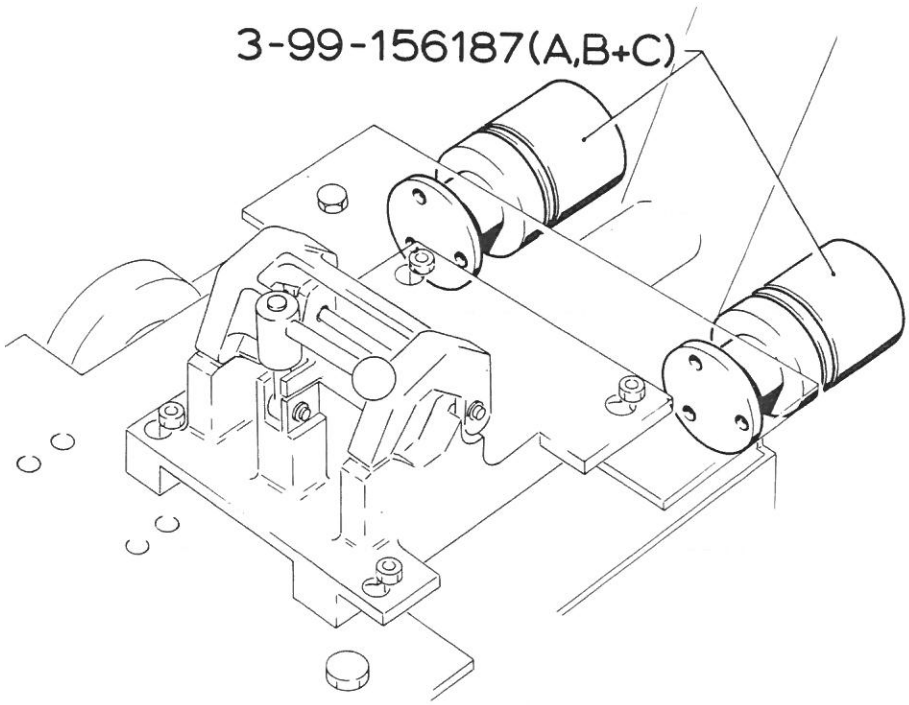

A 22-33
B 44
C 55

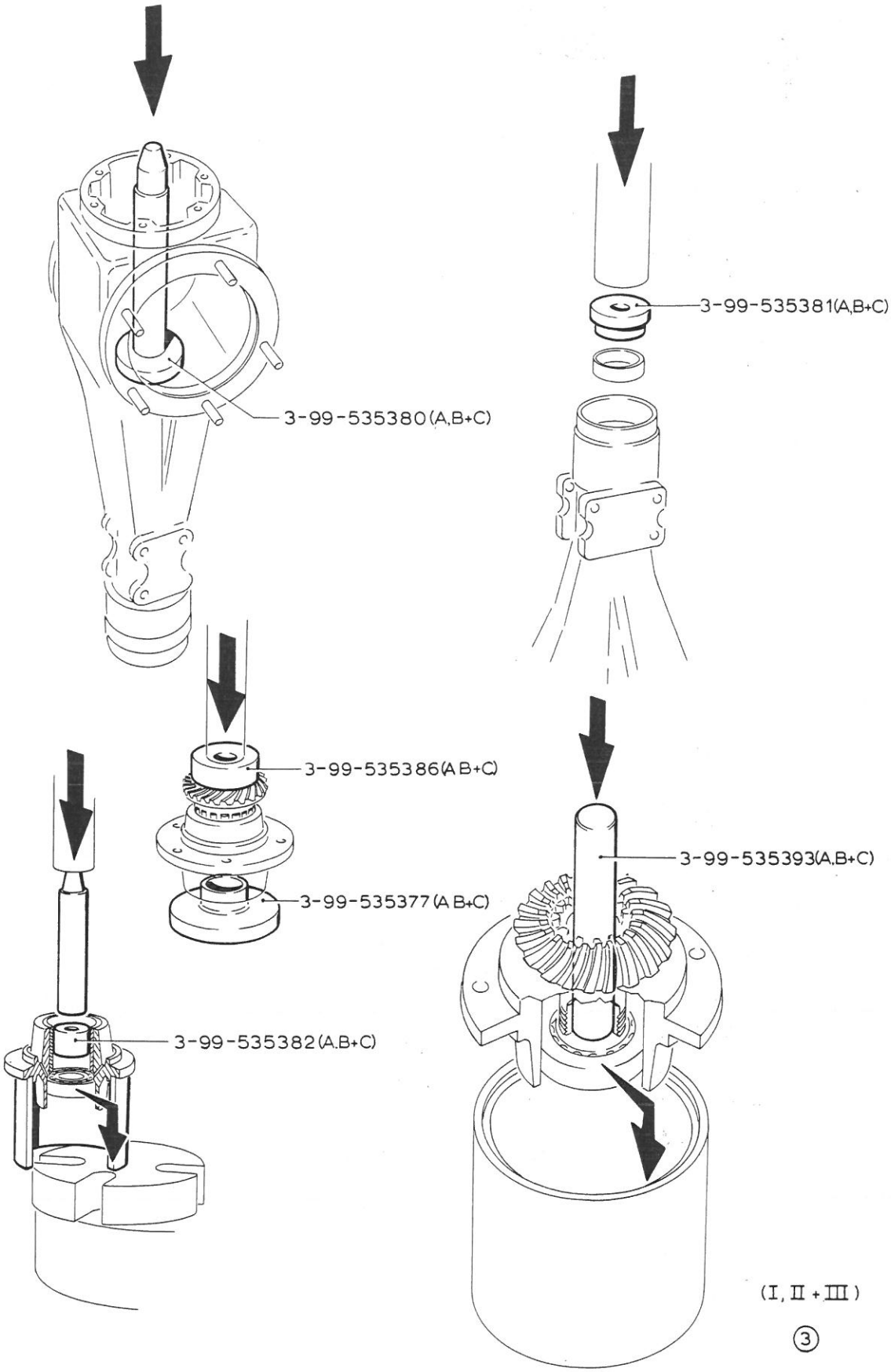

DAF SERVICE

A 22-33
B 44
C 55

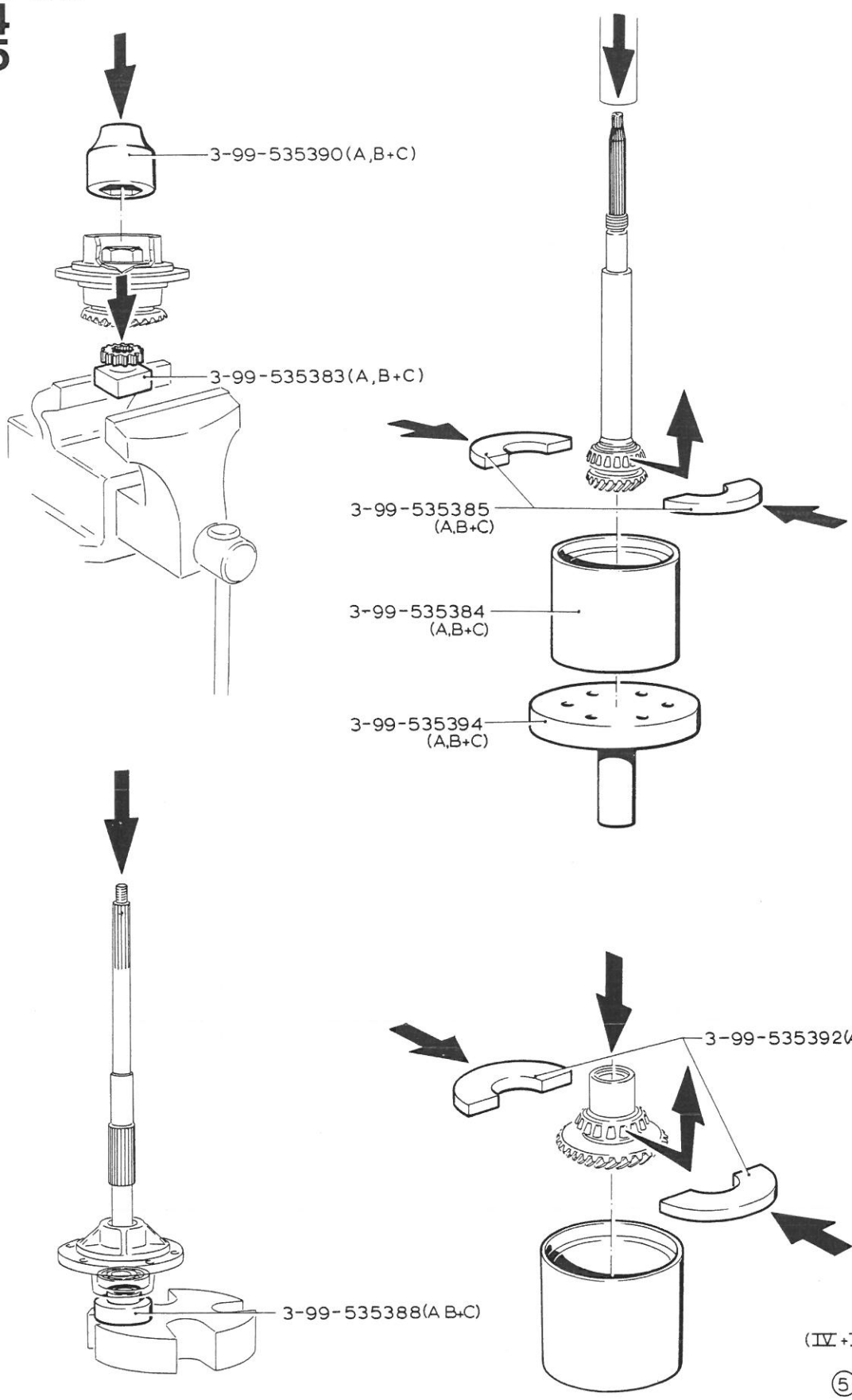

DAF SERVICE

A 22-33
B 44
C 55

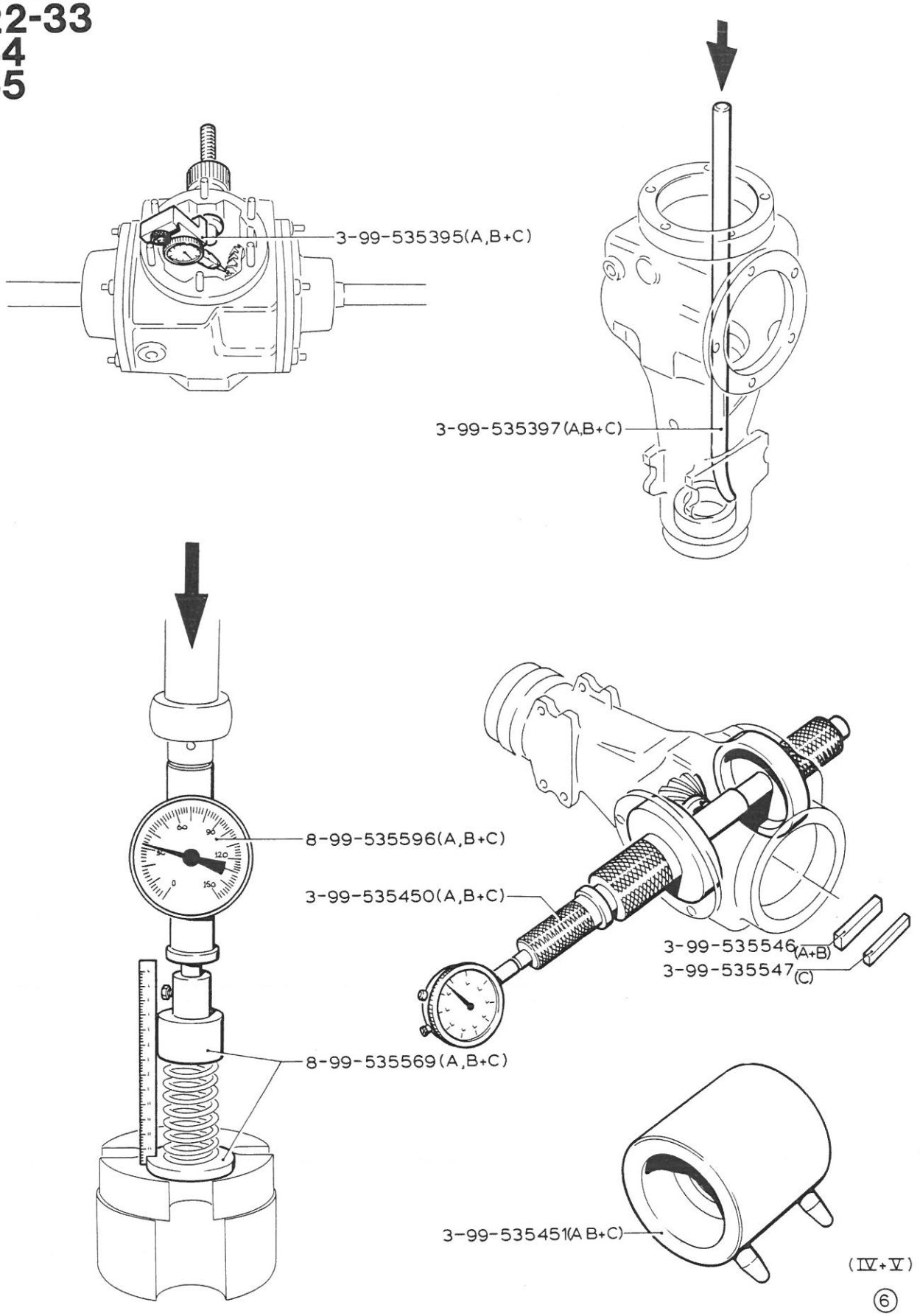

DAF SERVICE

A 22-33
B 44
C 55

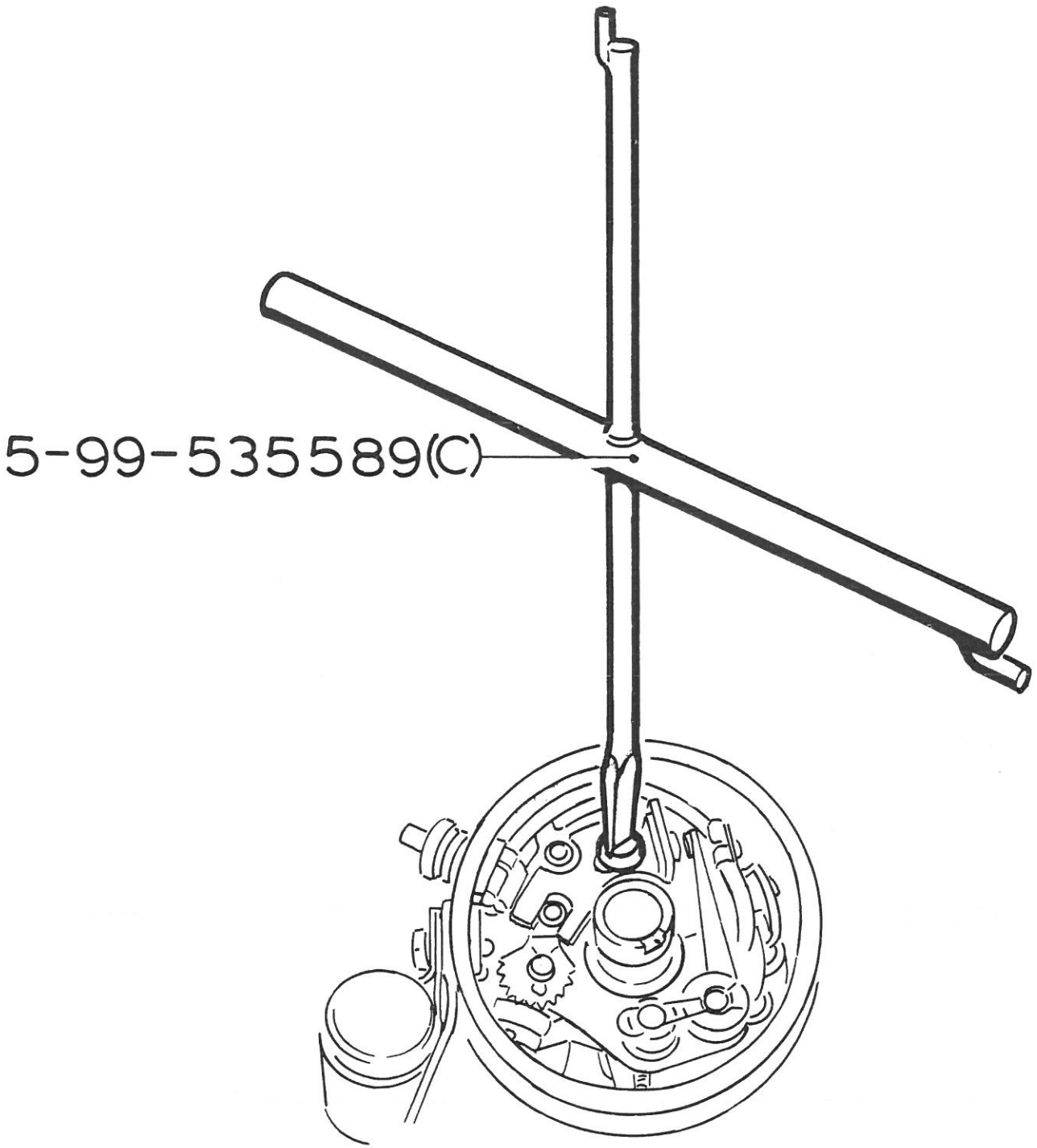

DAF SERVICE

A 22-33
B 44
C 55

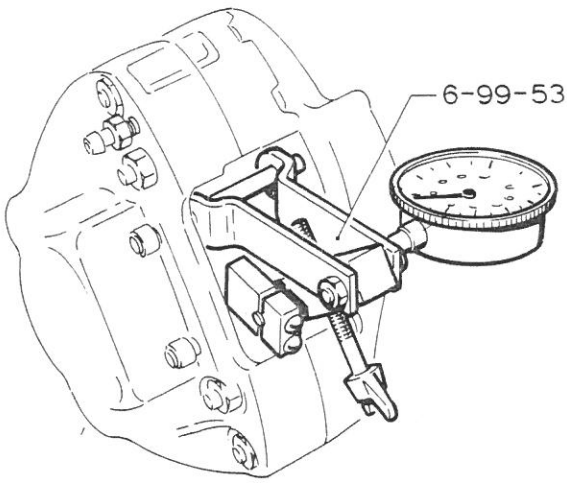

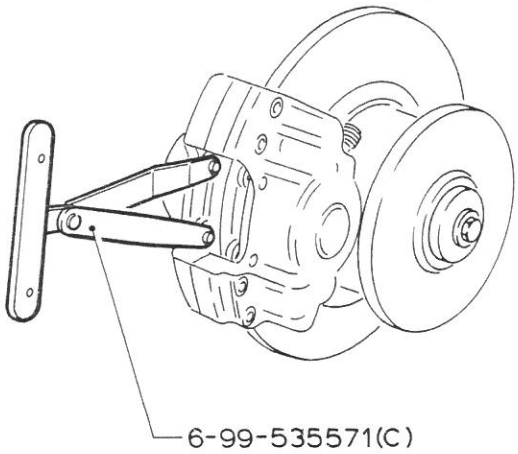

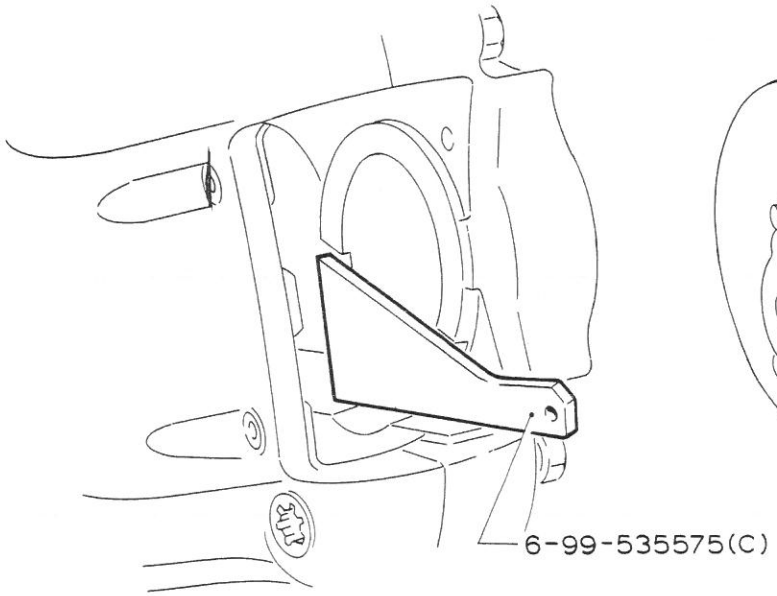

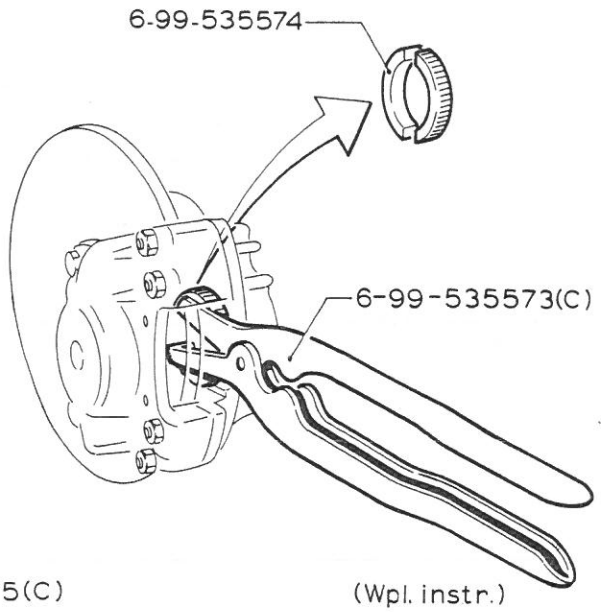

⑨

Speciaal gereedschap
Outils spéciaux
Spezial Werkzeuge
Special tools

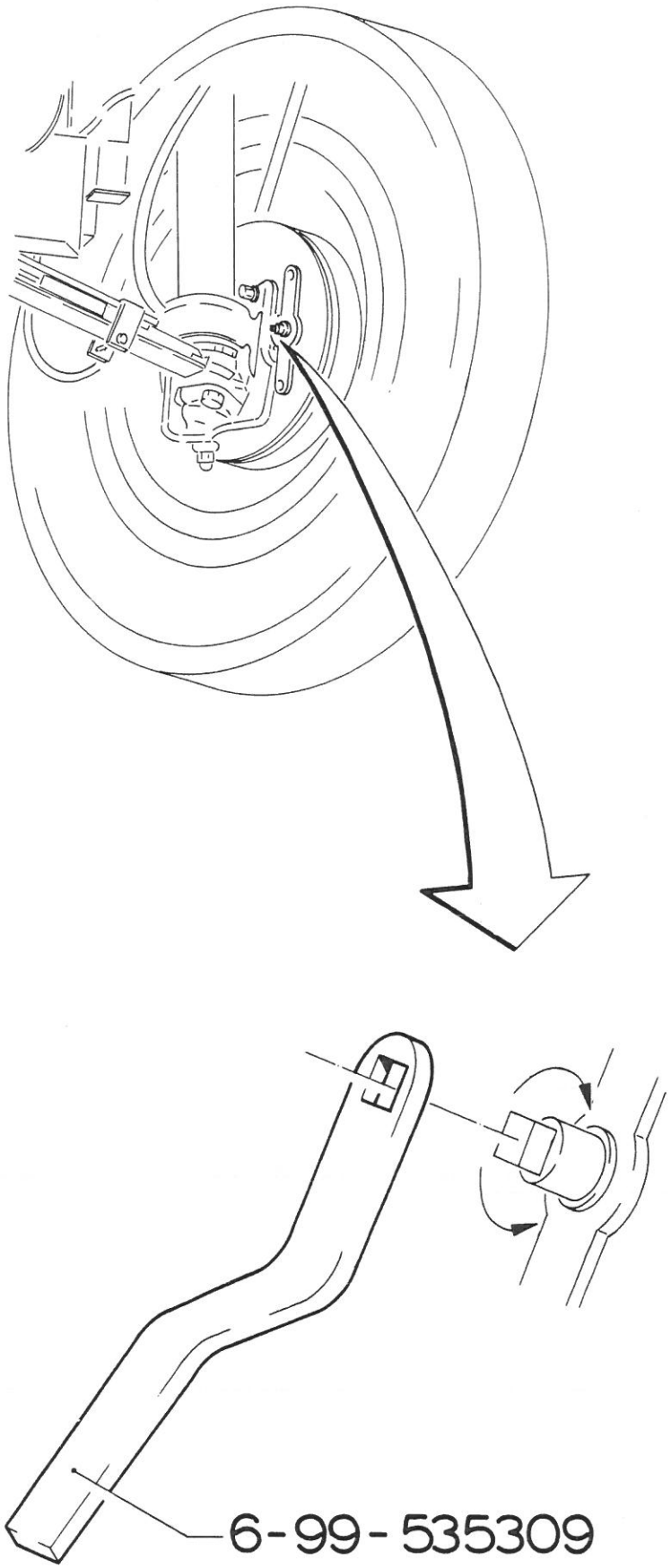

DAF SERVICE

A 22-33
B 44
C 55

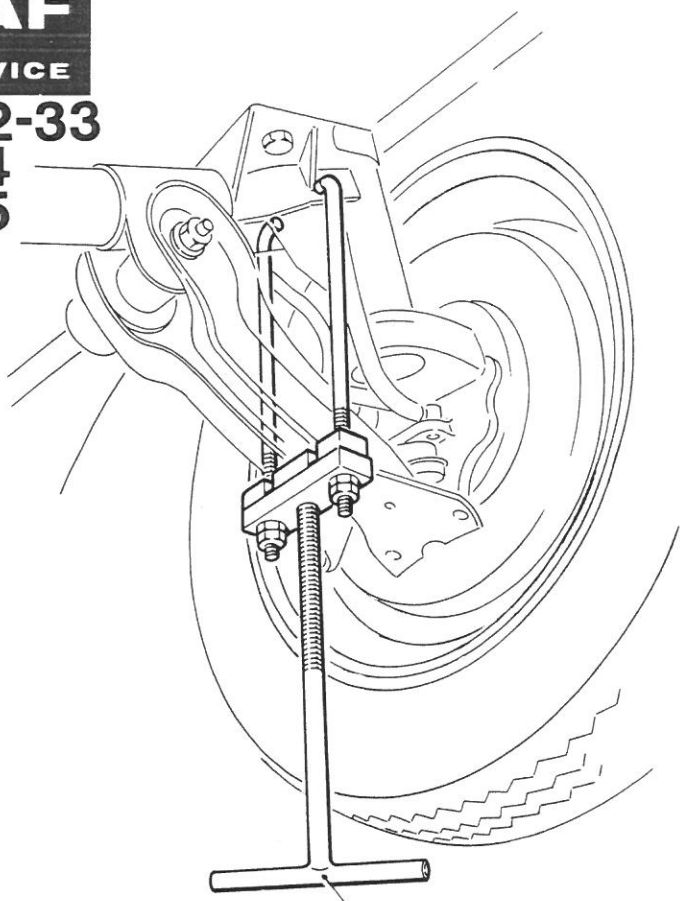

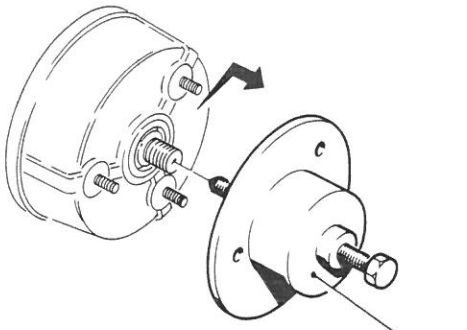

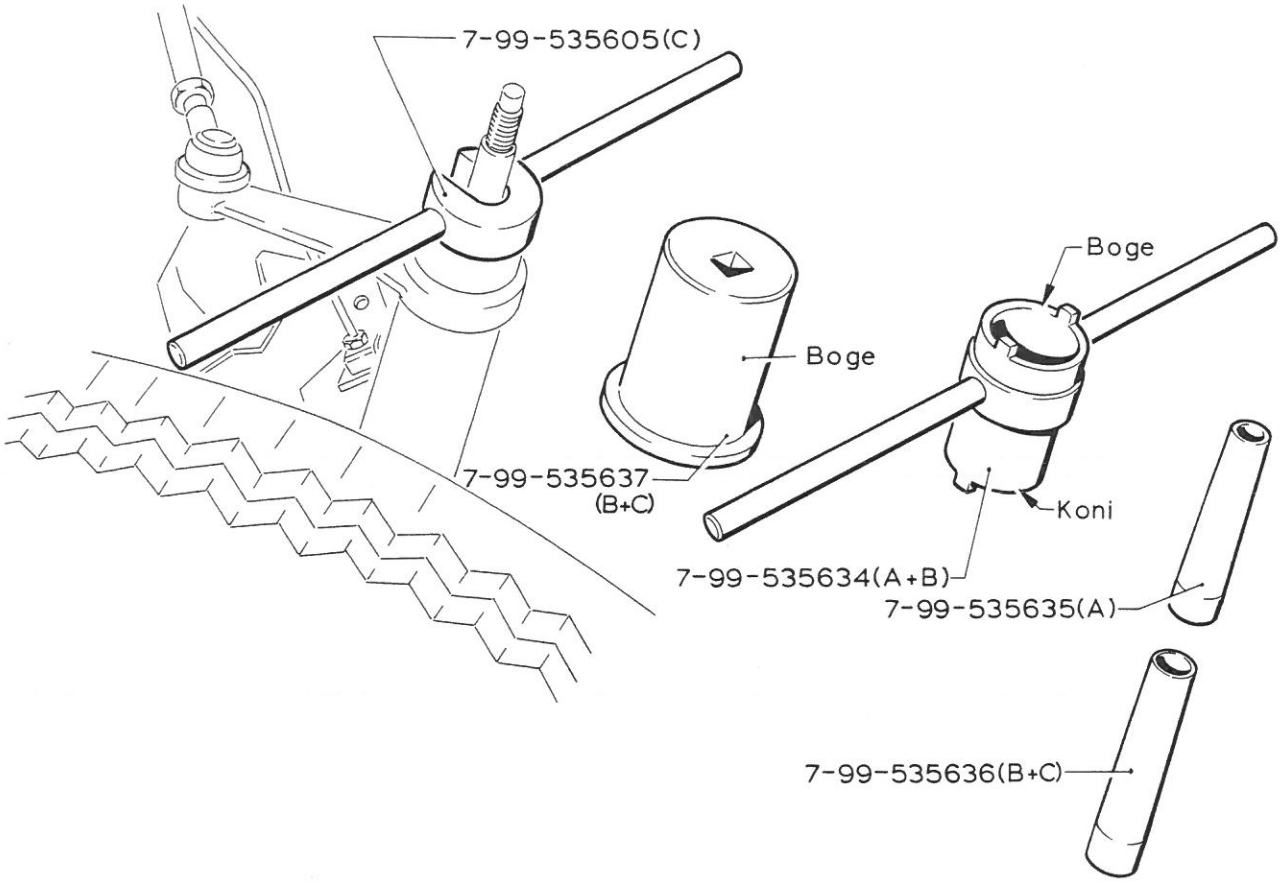

(Wpl. instr)
⑩

Speciaal gereedschap
Outils spéciaux
Spezial Werkzeuge
Special tools

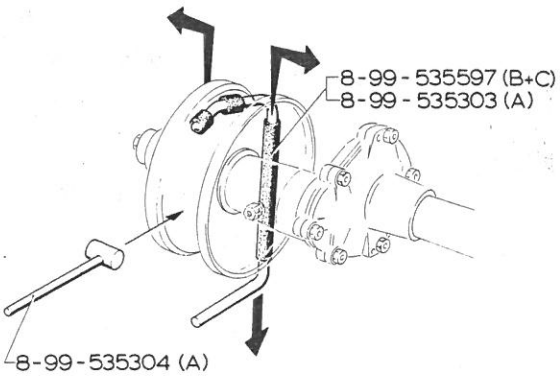

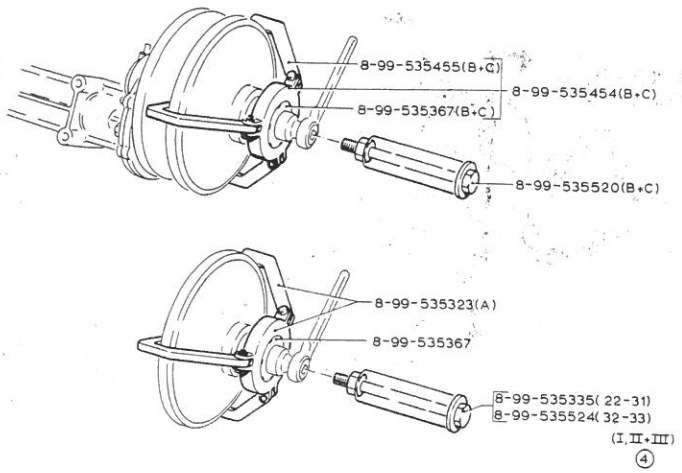

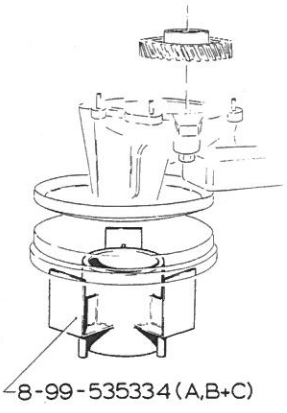

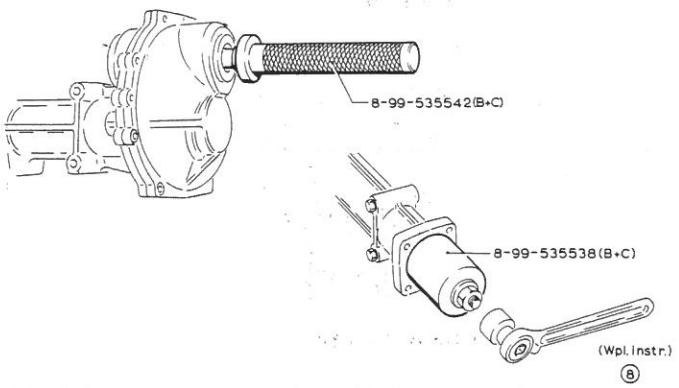

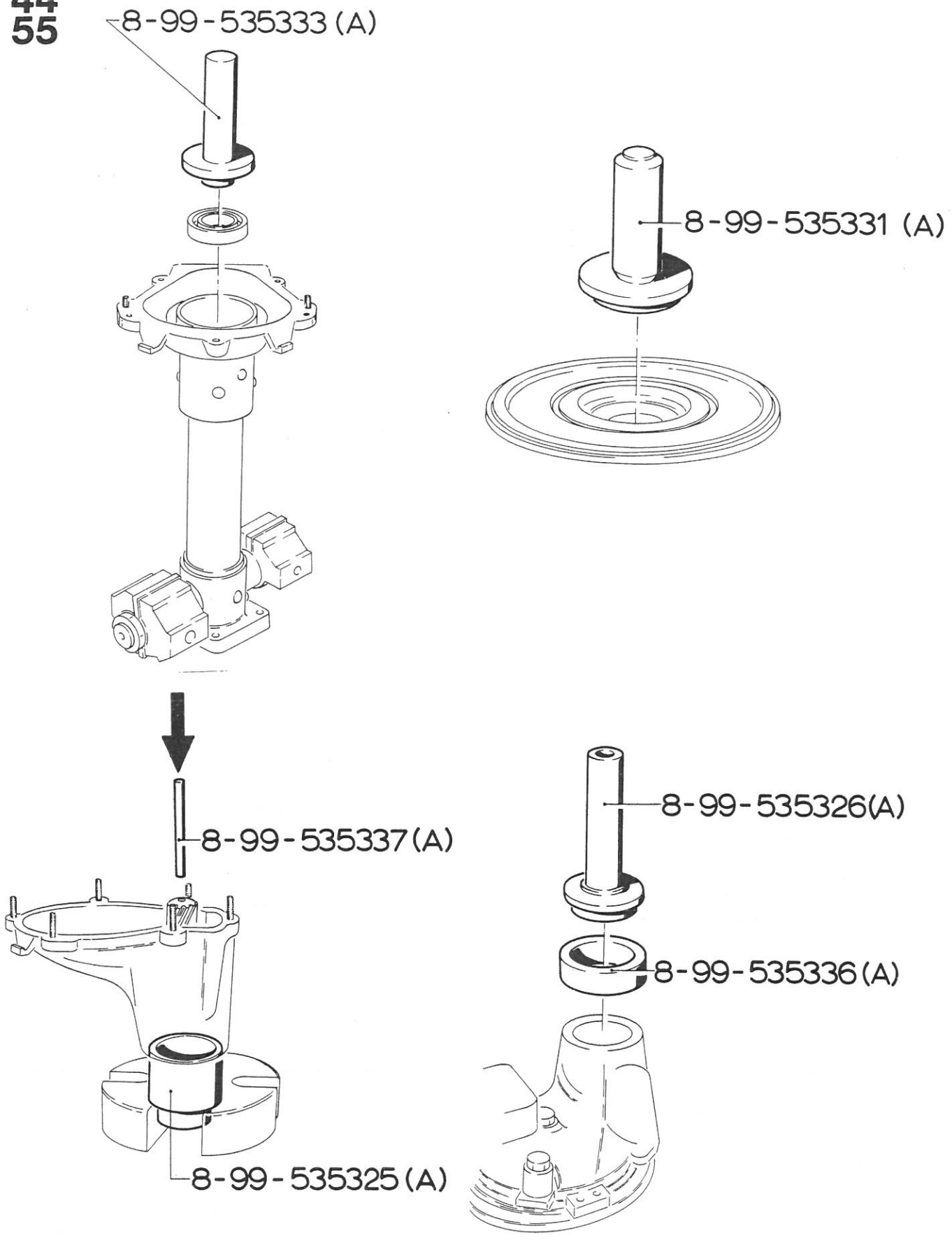
8-99-535333 (A)
8-99-535331 (A)
8-99-535337 (A)
8-99-535326(A)
8-99-535336 (A)
8-99-535325 (A)

Speciaal gereedschap
Outils spéciaux
Spezial Werkzeuge
Special tools

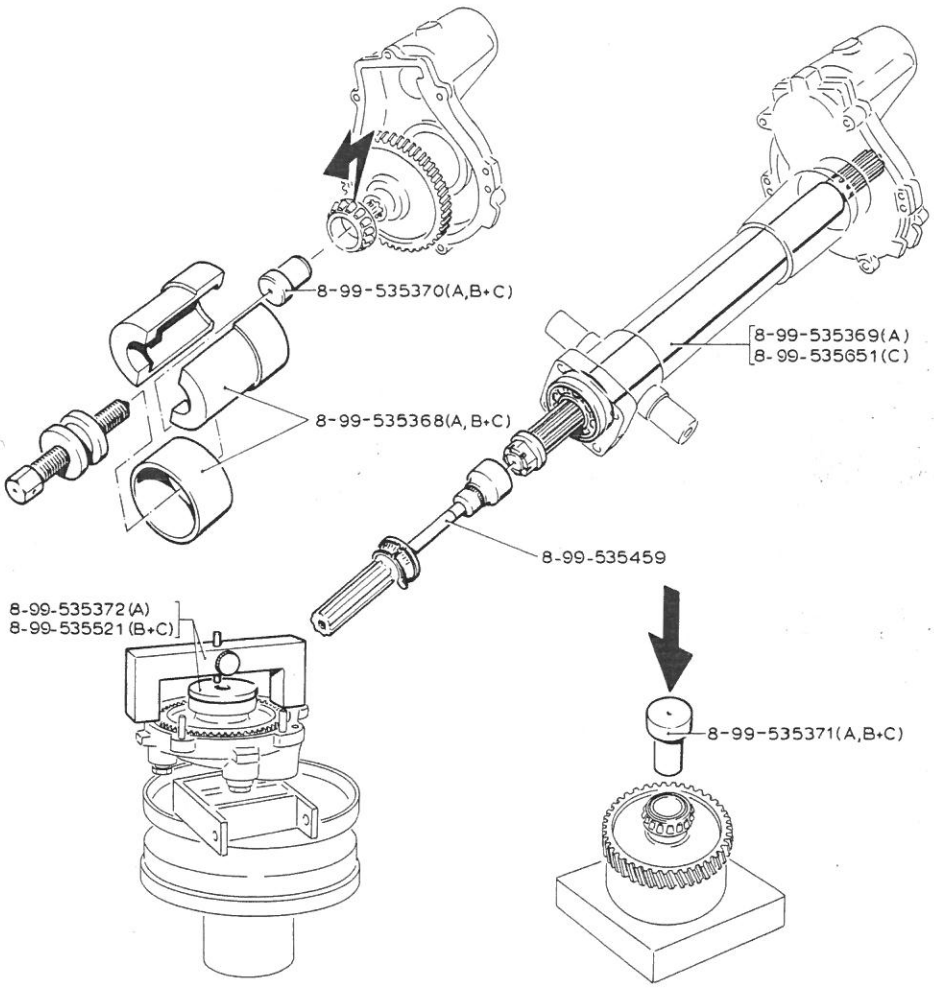

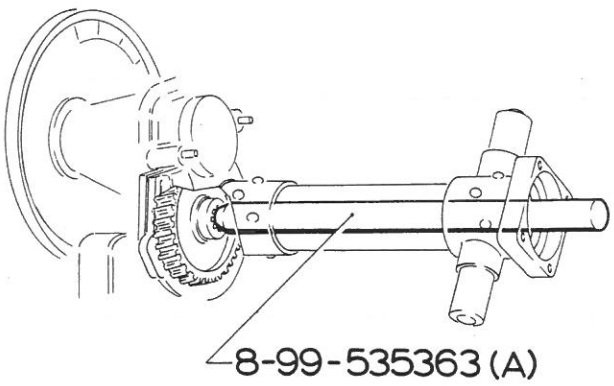

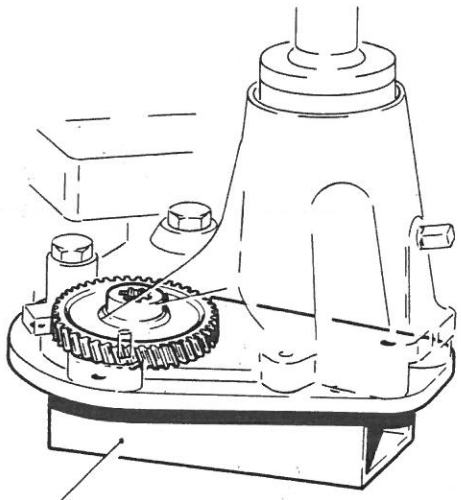

Speciaal gereedschap
Outils spéciaux
Spezial Werkzeuge
Special tools

